第44回　長水地区中学校新人バレーボール大会（男子）〔1日目結果〕

Aブロック（　篠ノ井西中学校会場　）

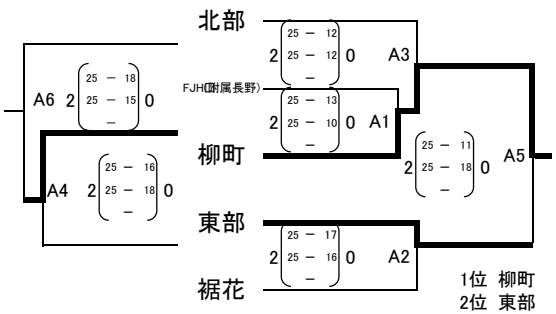

1位　柳町
2位　東部
3位　北部
4位　FJH
5位　裾花

Cブロック（　篠ノ井東中学校会場　）

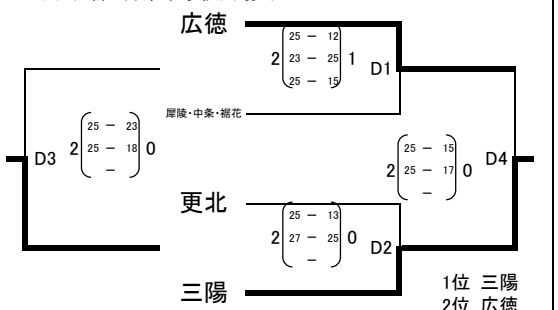

1位　三陽
2位　広徳
3位　更北
4位　犀陵・中条・裾花

Dブロック（　篠ノ井西中学校会場　）

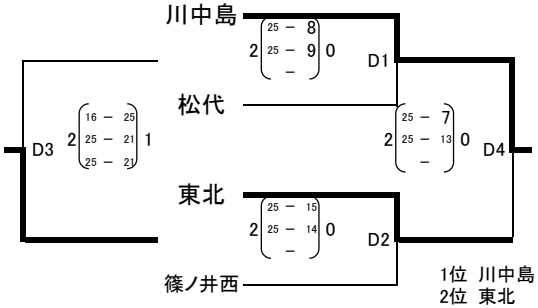

1位　川中島
2位　東北
3位　篠ノ井西
4位　松代

Bブロック（　篠ノ井東中学校会場　）

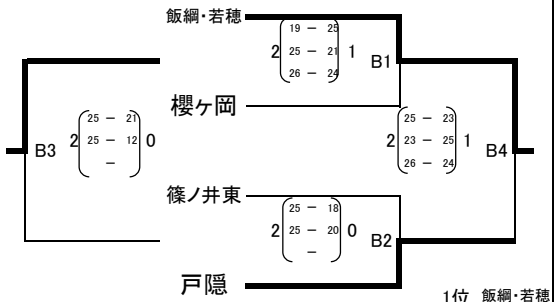

1位　飯綱・若穂
2位　戸隠
3位　櫻ヶ岡
4位　篠ノ井東

※試合は設定時間で行う。
※第6試合が第1試合と同じ対戦になった場合は、試合は行わず第1試合 の結果を持ち越す。
※設定時間より試合の進行が遅れた場合は追い込みで行っていきます。但し、選手のアップ時間として試合間を10分程度確保する。
※試合が連続する場合は、前の試合が終了後15分程度を目安として試合間を確保する。

第44回　長水地区中学校新人バレーボール大会（男子）〔2日目結果〕

各ブロック1位トーナメント
（　篠ノ井西中学校会場：Aコート　）

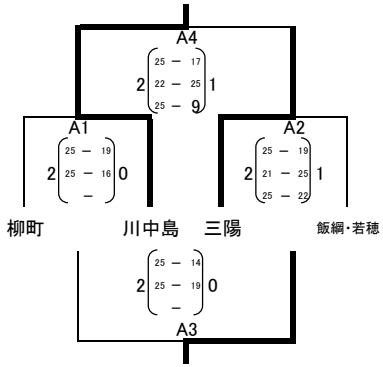

各ブロック2位トーナメント
（　篠ノ井西中学校会場：Bコート　）

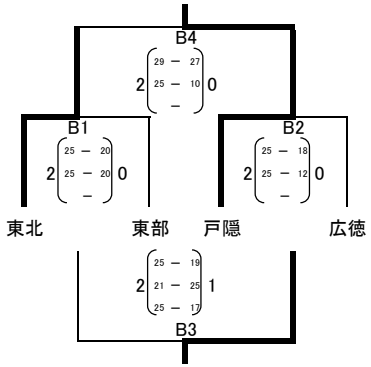

各ブロック3位トーナメント
（　篠ノ井東中学校会場：Cコート　）

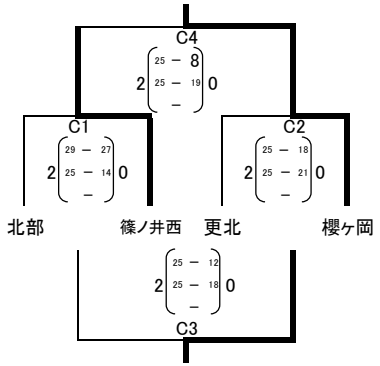

各ブロック4位5位トーナメント
（　篠ノ井東中学校会場：Dコート　）

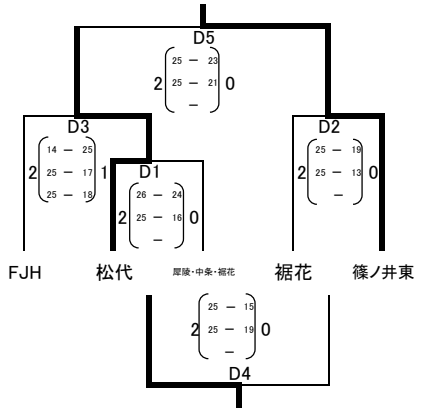

17位	裾花
16位	犀陵・中条・裾花
15位	FJH
14位	松代
13位	篠ノ井東
12位	北部
11位	更北
10位	篠ノ井西
9位	櫻ヶ岡
8位	東部
7位	広徳
6位	東北
5位	戸隠
4位	柳町
3位	飯綱・若穂
2位	三陽
1位	川中島

<最終結果>