第37回　長野市長杯中学校バレーボール大会　［結果］

Aブロック（　篠ノ井東中学校会場　）

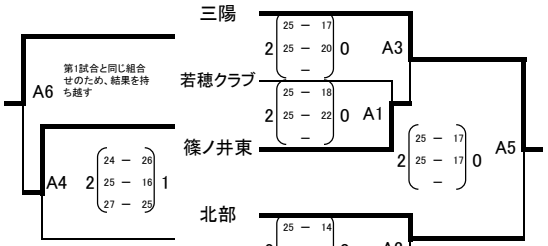

1位　三陽
2位　北部
3位　篠ノ井東
4位　若穂クラブ
5位　東北

Cブロック（　篠ノ井西中学校会場　）

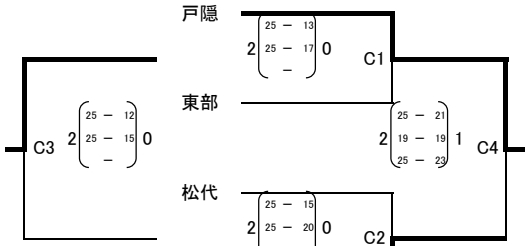

1位　戸隠
2位　広徳
3位　東部
4位　松代

Dブロック（　篠ノ井東中学校会場　）

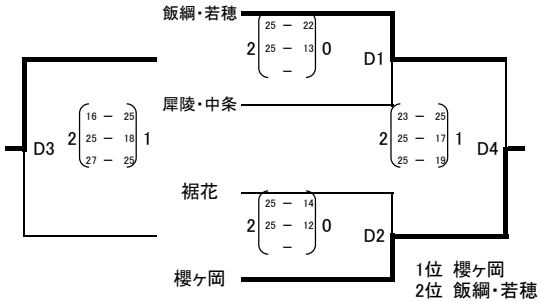

1位　櫻ヶ岡
2位　飯綱・若穂
3位　犀陵・中条
4位　裾花

Bブロック（　篠ノ井西中学校会場　）

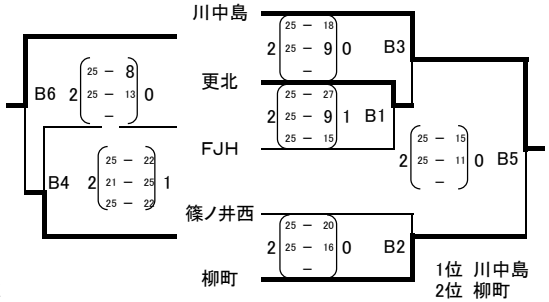

1位　川中島
2位　柳町
3位　更北
4位　篠ノ井西
5位　FJH

※全てのブロックで3セットマッチで行う。各セット13点で給水のためのタイムアウトを行う。
※試合は第一試合は設定時間、以後の試合は追い込みで行う。ただし、試合が連続する場合は15分程度の休憩時間を確保する。
※第6試合が第1試合と同じ対戦になった場合は、試合は行わず第1試合 の結果を持ち越す。
※試合数が5試合の会場は第3試合終了後、試合数が4試合の会場は第2試合終了後に30分程度の昼食時間を設ける。

18位	17位	16位	15位	14位	13位	12位	11位	10位	9位	8位	7位	6位	5位	4位	3位	2位	1位	＜最終結果＞
裾花	松代	篠ノ井西	FJH	東北	若穂クラブ	犀陵・中条	東部	篠ノ井東	更北	柳町	北部	飯綱・若穂	広徳	戸隠	櫻ヶ岡	三陽	川中島	

順位決定戦〔結果〕

各ブロック1位トーナメント
（　篠ノ井東中学校会場：Aコート　）

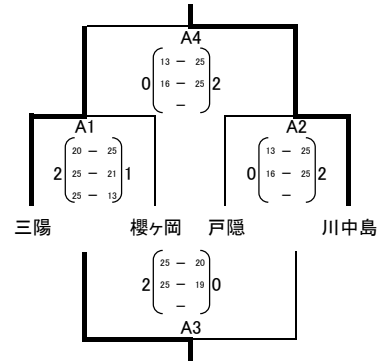

各ブロック2位トーナメント
（　篠ノ井東中学校会場：Bコート　）

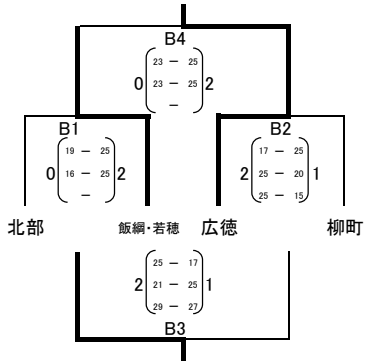

各ブロック3位トーナメント
（　篠ノ井西中学校会場：Cコート　）

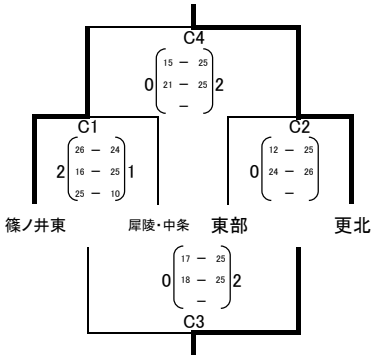

各ブロック4位・5位トーナメント
（　篠ノ井西中学校会場：Dコート　）

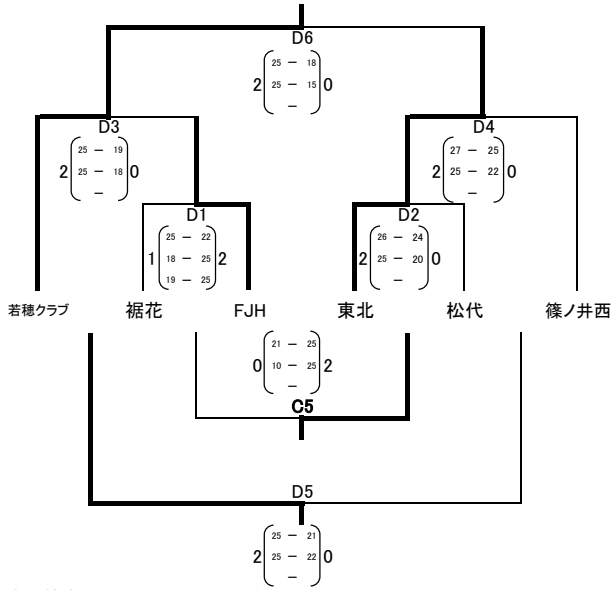

※全てのブロックで3セットマッチで行う。各セット13点で給水のためのタイムアウトを行う。
※試合は第一試合は設定時間、以後の試合は追い込みで行う。
　ただし、試合が連続する場合は15分程度の休憩時間を確保する。
※4位・5位トーナメントの第5試合はCコートも使って行う。
※1位～3位トーナメントは第2試合終了後に30分程度の昼食時間を設ける。
　4位・5位トーナメントは第4試合終了後に30分程度の昼食時間を設ける。
　設定時間より遅れている場合は、各会場で協議し昼食後の試合の開始時間を連絡する。